Ü R E T İ M R E S M İ

ÜRÜN ADI :	LİNDO KOMODİN	RES. NO :	00
PARÇA İSMİ :	ÖLÇÜLENDİRME	REV. NO :	00
PARÇA KODU :		REV.TARİHİ :	.... / .... / .....

PERSPEKTİF GÖRÜNÜŞ

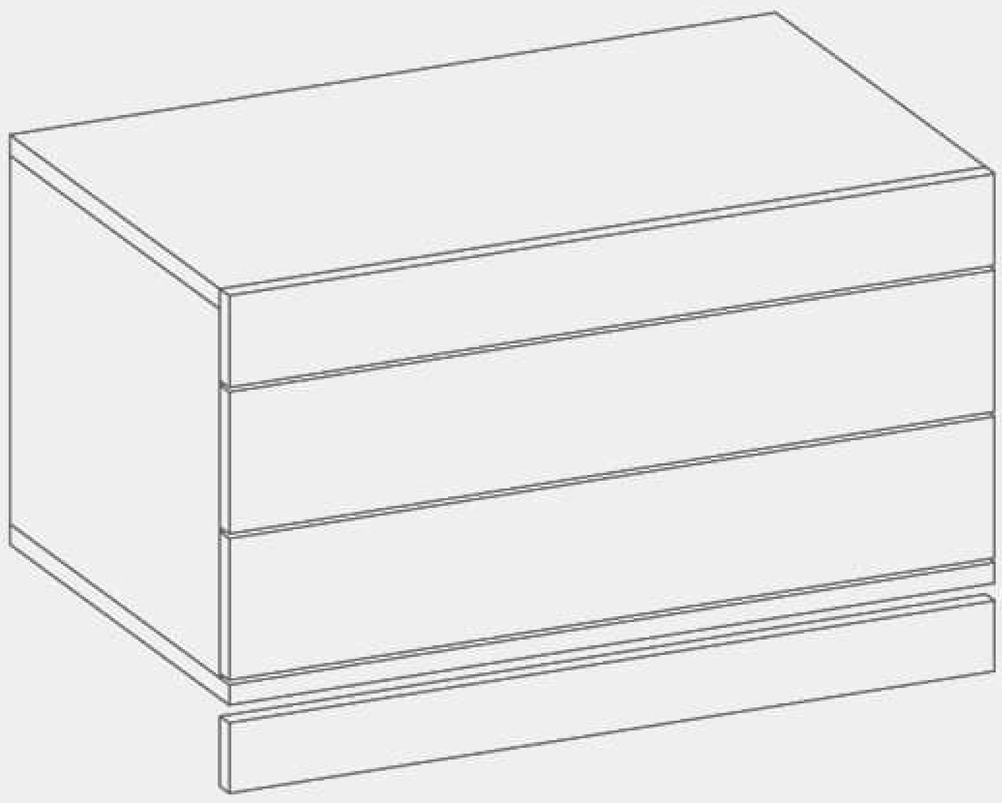

ÖN GÖRÜNÜŞ

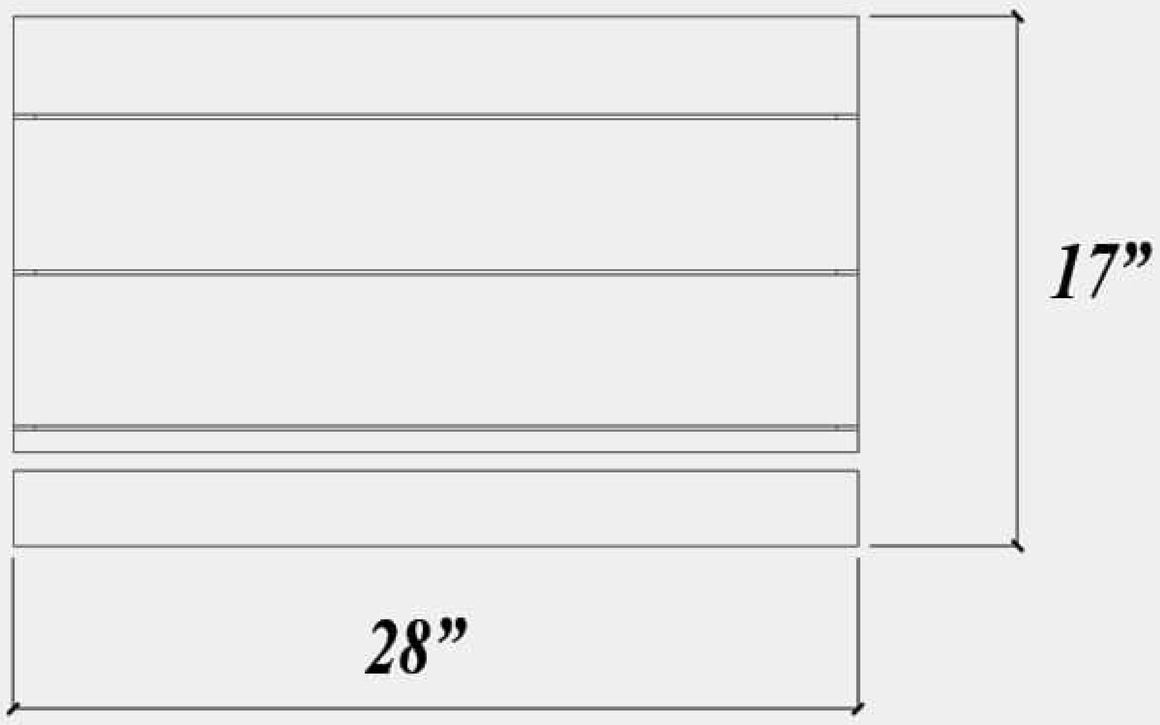

YAN GÖRÜNÜŞ

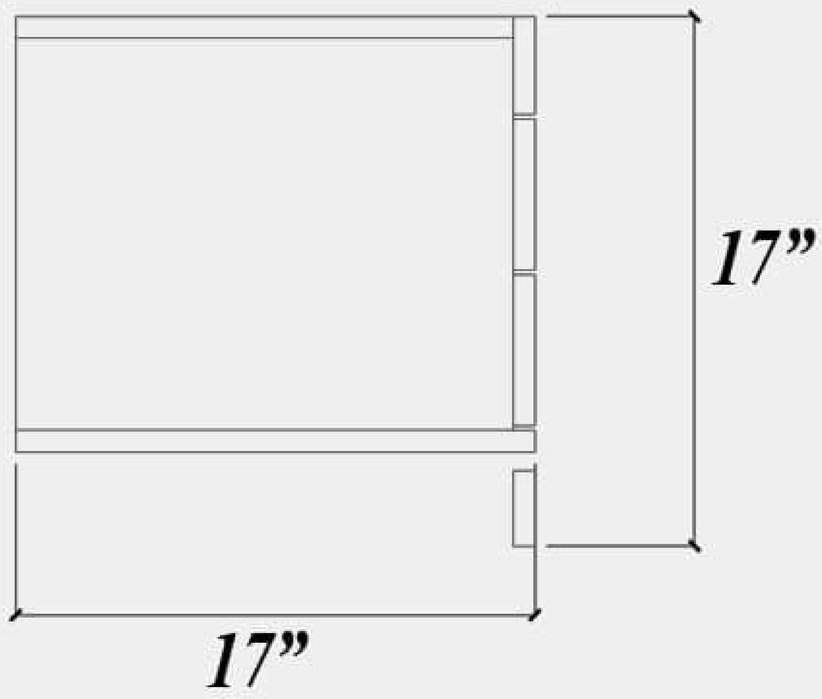

ÜRÜN RESMİ

HAZIRLAYAN
◎ AR-GE
BURAK EKİNCİOĞLU

ONAYLAYAN
◎ FABRİKA MÜDÜRÜ
....

KENAR PVC SİMGESİ

PVC (0,40)	AÇILI (0,40)
PVC (1mm)	AÇILI (1mm)

BOYUT TOLERANSI:+-1mm
CAP TOLERANSI:+-0.2mm
DELIK DERINLIGI:+1mm
ILK DELIK MESAFESI:+-0.3mm

enmobi
INSPIRE
Mesudiye Mah. Yıldırım Cd. No.45 Avarlar Kavşağı
İnegöl/BURSA
Tel: 0 224 711 61 60 / info@enmobi.com.tr
Fax: 0 224 715 15 16 / arge@enmobi.com.tr
Bu bilgilerin her hakkı ENMOBİ Modüler Mobilya San.ve Tic.Ltd.Şti aittir.